ARMÁRIO TRIPLO REF:
801004/802004/803004/805004/804004

ARMÁRIO TRIPLO
01 PORTA DE VIDRO REF:
801006/802006/803006/805006/804006

ARMÁRIO TRIPLO
03 PORTAS DE VIDRO REF:
801007/802007/803007/805007/804007

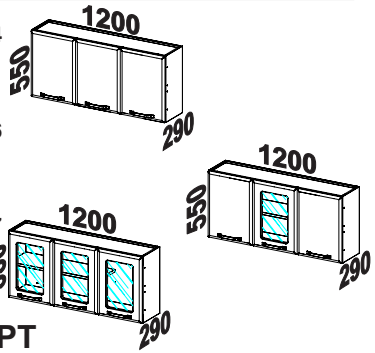

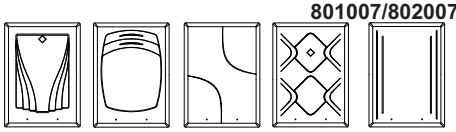

COD. M4015PT

Os pesos devem ser igualmente distribuídos sobre as prateleiras

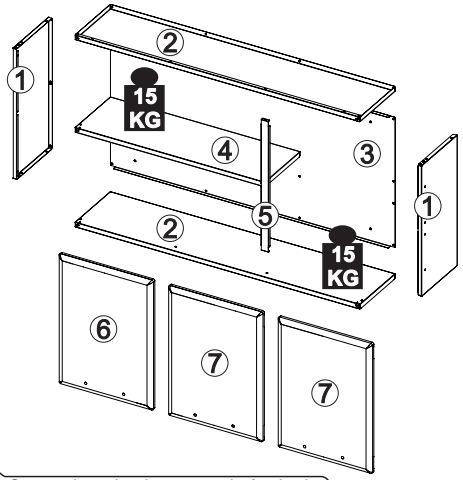

Identifique as peças antes de iniciar a montagem e proteja o local onde o móvel será montado para evitar danos às peças. Atente-se ao uso dos equipamentos necessários

Itens da Caixa	Código	Qtd.
1 - Lateral	LAT005	02
2 - Prateleira	PRT008	02
3 - Costa	CTA025	01
4 - Prateleira	PRT007	01
5 - Perfil	PER005	01
Itens Configurados		
6 - Porta Esquerda	**PTM4_03/05**	**01**
7 - Porta Direita	**PTM4_02/04**	**02**

Se precisar de alguma assistência de peças utilize à nossa lista de códigos

KIT FERRAGEM - KF0004F

P1	4,8x45	04
P2	3,5x30	06
P5	4,2x12 AMARELO	12
P6	4,2x12	12
P7	4,0x10	06
P8	M5x6	20
P9	PORCA M5	20
P10	AMORTECEDOR	06
P11	BUCHA	06
P12	TAPA FURO Ø6,5mm	10
P13	TAPA FURO Ø10mm	06
P14	TAMPINHA	04
P15	BUCHA Ø8mm	04

A	CALÇO 'A'	03
B	CALÇO 'B'	03
C	DOBRADIÇA	06

LISTA DE ACESSÓRIOS

	PUXADOR	03

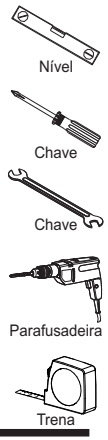

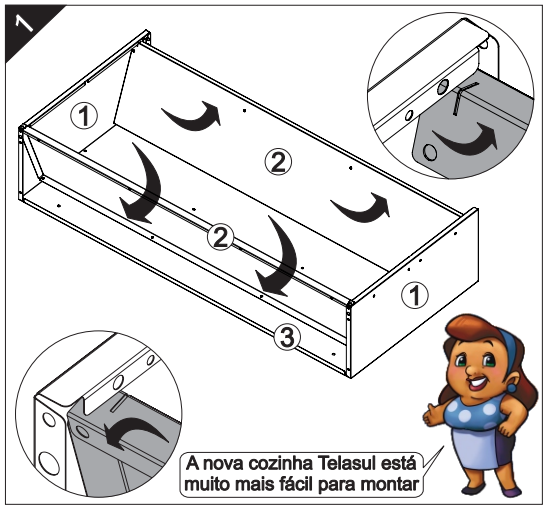

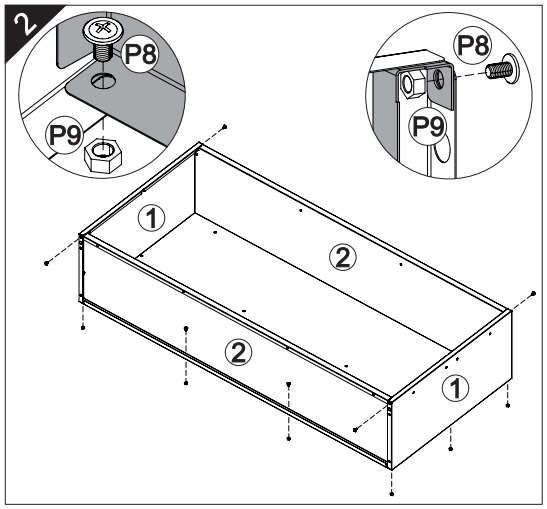

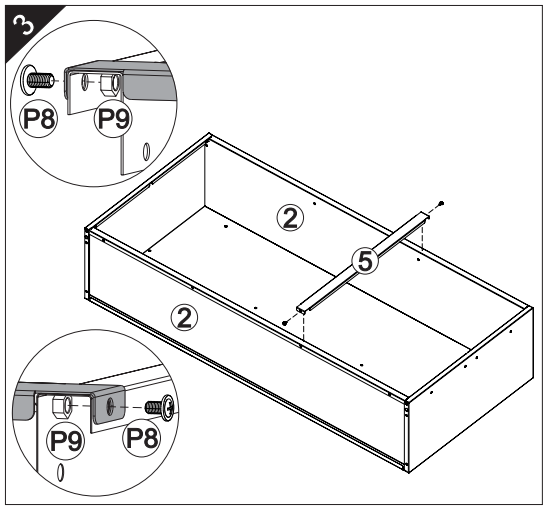

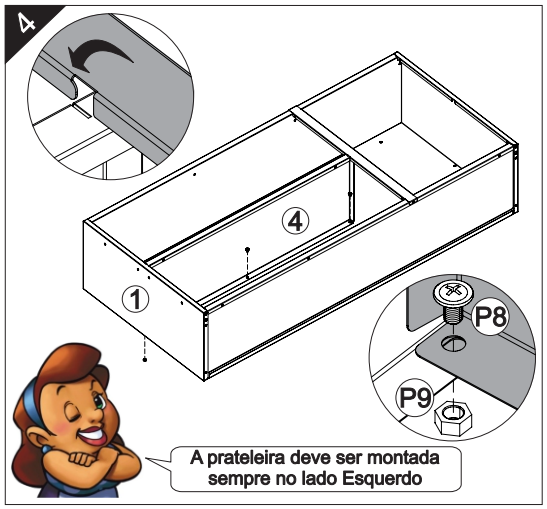

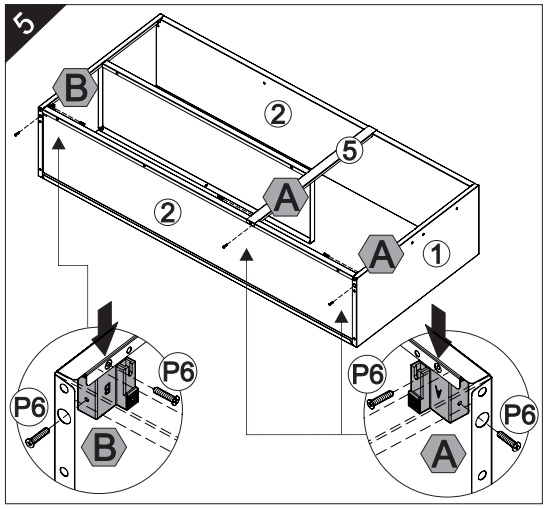

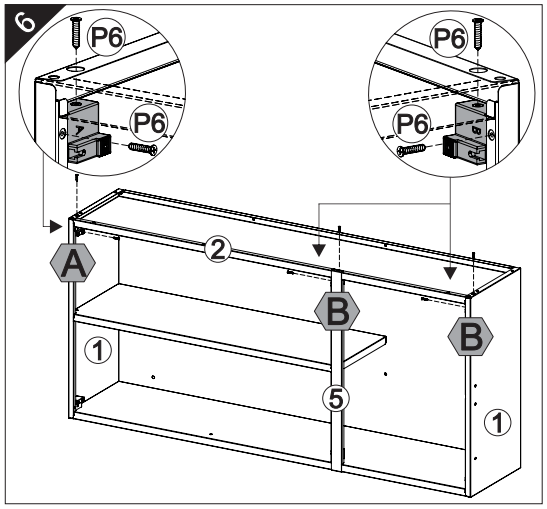

Rev 00 - 26/03/2015

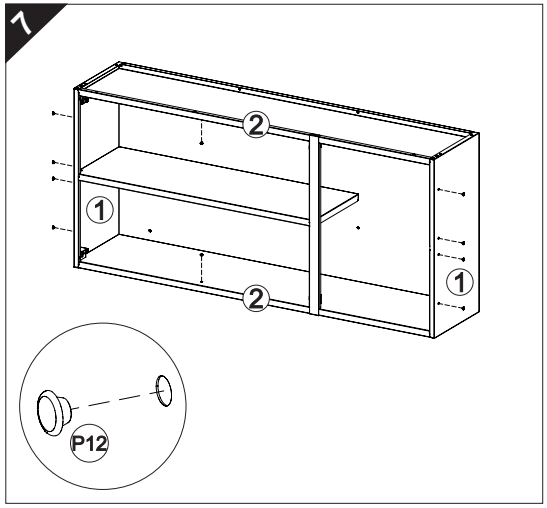

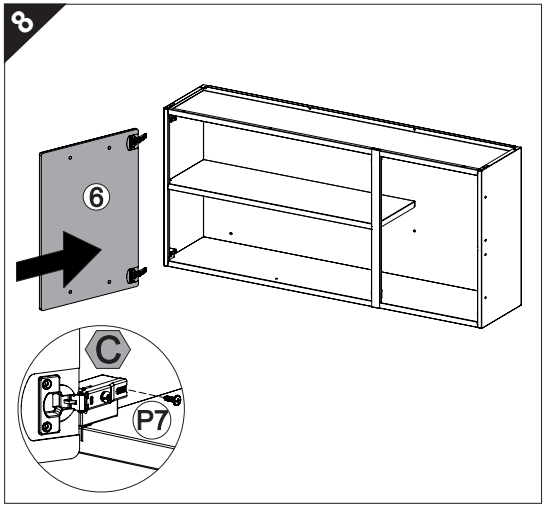

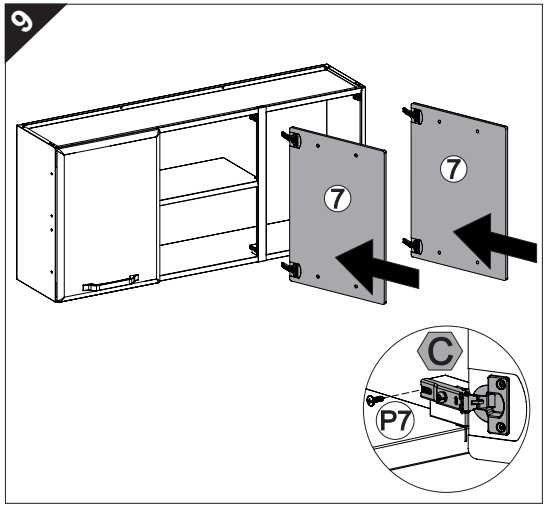

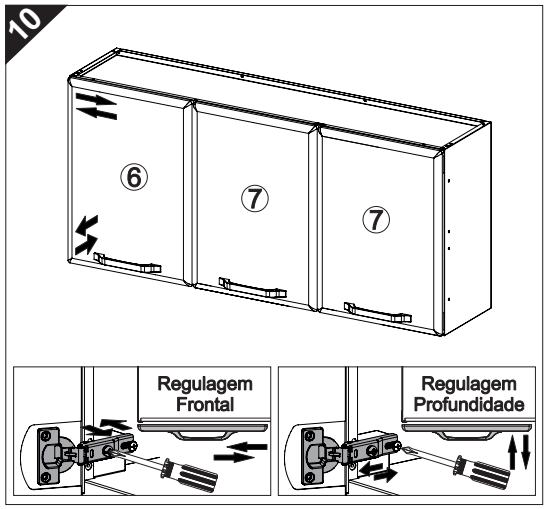

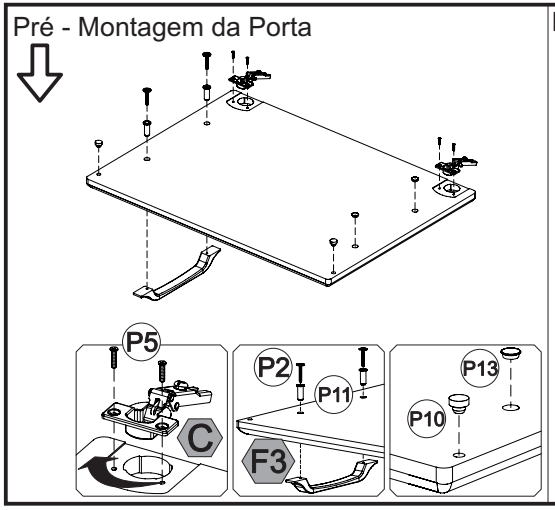

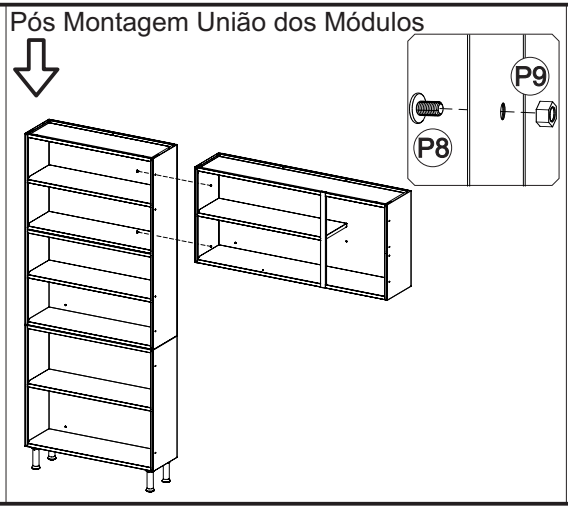

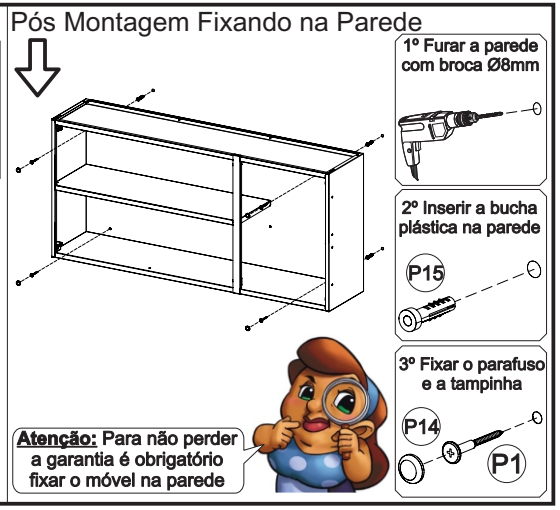

TERMO DE GARANTIA TELASUL AÇO

A Telasul S.A. oferece 1 (um) ano de garantia, sendo 90 (noventa) dias de garantia legal e 275 (duzentos e setenta e cinco) dias de garantia contratual, na linha de cozinhas de aço, para vícios ou defeitos de fabricação, cujo prazo inicia a partir da data de emissão da nota fiscal pela loja revendedora. Esta garantia é válida para todo o território nacional e somente terá valor se acompanhada da respectiva nota/cupom fiscal de venda. A Telasul S.A. não autoriza pessoa ou entidade, incluindo as lojas que comercializam os produtos que fabrica, a assumir, em seu nome, qualquer outra garantia que não a constante neste certificado, incluindo, mas não se limitando, aquelas comercializadas no varejo sob o nome de "garantia estendida", que têm como finalidade oferecer um prazo extra de cobertura de problemas.
A Telasul S.A. reserva-se no direito de efetuar, nos seus produtos, eventuais modificações que considerar necessárias, sem prejudicar as características essenciais dos mesmos. As despesas de transporte para reparo de produtos com vícios ou defeitos de fabricação da revendedora para a fabricante e vice-versa, correm por conta da Telasul S.A.

Não está coberto pela garantia
-Despesas com seguro e/ou serviços de "garantia estendida"
-Montagem e desmontagem;
-Eventos ocasionados por falhas em instalações elétricas e hidráulicas;
-Desgaste normal decorrente do uso;
-Agentes externos: água, maresia, oxidação (ferrugem) e incêndio;
-Falta de observação de qualquer informação e recomendação de uso ou ainda a utilização inadequada, não recomendada ou em desacordo com as orientações fornecidas pela Telasul quanto à conservação e limpeza;
-Utilização do produto em ambientes sujeitos a umidade excessiva, gases corrosivos ou em locais de altas ou baixas temperaturas, poeira, acidez;
-Eventos ocorridos durante o transporte, carga e descarga e/ou agentes da natureza, bem como batidas e amassados.

Como utilizar a garantia
Tendo em mãos a nota/cupom fiscal de compra, RG e CPF, entre em contato com a loja onde adquiriu o produto e solicite a assistência técnica.

Revendedor:_____

Endereço:_____

Nota Fiscal:_____**Data Compra:**____/____/_____

COMO CONSERVAR SUA COZINHA TELASUL AÇO:

Através de cuidados bem simples, você pode deixar a sua cozinha de aço mais bonita e durável.

- Na limpeza, utilizar pano macio umedecido em água e sabão neutro;
- Nunca utilizar álcool ou produtos abrasivos e, principalmente, esponjas de aço ou qualquer material que arranhe a superfície;
- Evitar guardar substâncias ácidas (sal, vinagre, limão, cebola, etc.) em contato direto com o móvel;
- Recomenda-se forrar as prateleiras com papel ou plástico liso nas áreas de maior atrito.

Para evitar que os pés dos produtos se quebrem e/ou sofram algum dano, é necessário ter alguns cuidados:
- Não sentar ou aplicar sobrepeso;
- Não arrastar os produtos.
- Caso seja necessário mover o produto, deve-se erguer uniformemente nos quatro lados, pela sua parte inferior.

⚠ É OBRIGATÓRIO FIXAR O MÓVEL NA PAREDE ⚠

Telasul
TELASUL S.A. | RSC 470 entroncamento com RSC 453 | Cx. Postal 36
CEP 95720-000 Garibaldi/RS | Brasil (54) 3463.9444
www.cozinhastelasul.com.br | assistencia@telasul.com.br